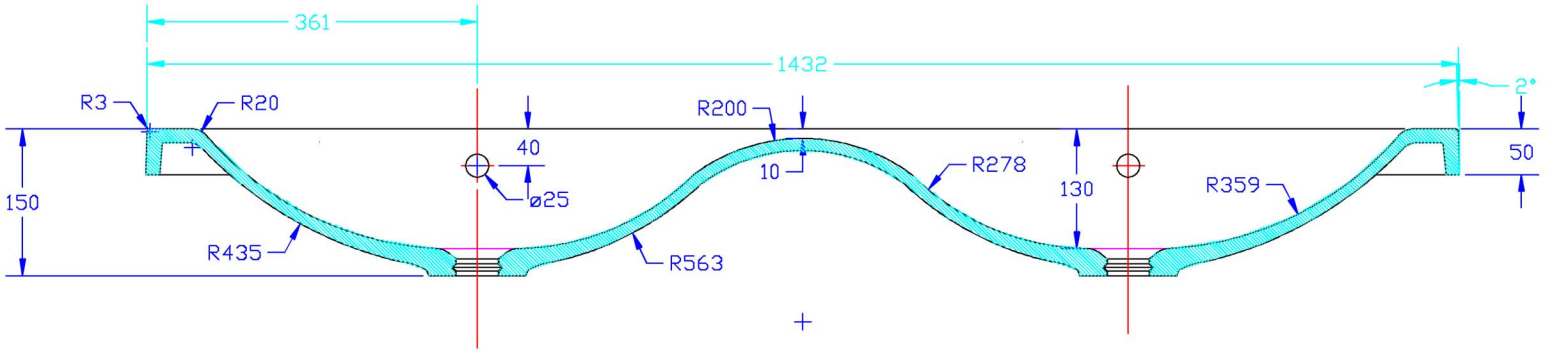
361
1432
2°
R3
R20
R200
40
ø25
10
R278
130
R359
50
150
R435
R563

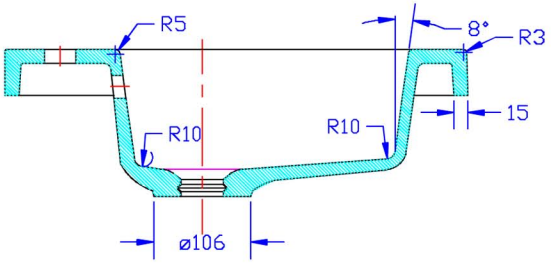
R5
8°
R3
R10
R10
15
ø106

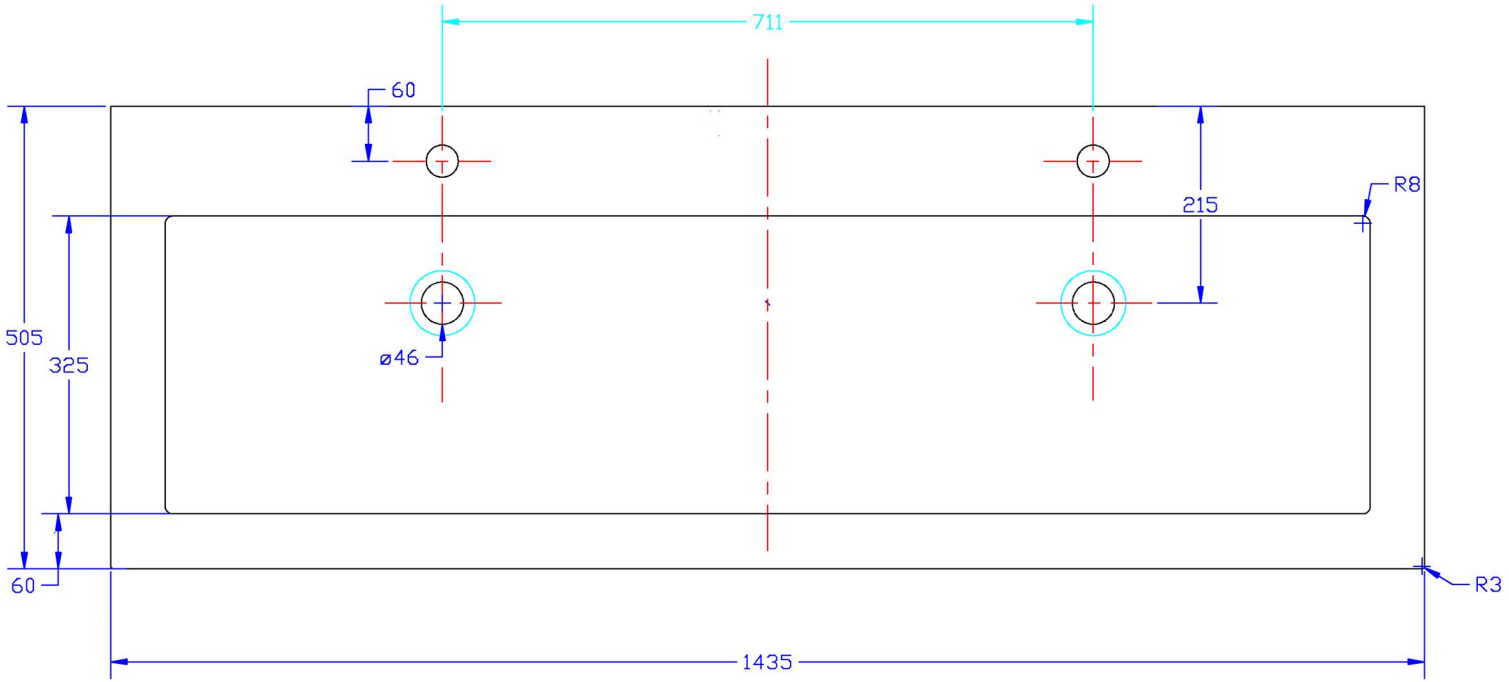
711
60
215
R8
505
325
ø46
60
R3
1435